PLASTAR Si-30Ⅲ 主仕様

		Si-30Ⅲ													
射出															
射出方式	—	インラインスクリュ													
射出ユニット名	—	B55			BH75			C55		C55P	C75		C75P	CH150	
射出ストローク	mm	64	72		64	72		96			96			96	
スクリュ径	mm	16	18	20	16	18	20	24	28	28	24	28	28	24	28
理論射出体積	cm^3	13	18	23	13	18	23	43	59		43	59		43	59
標準 射出率	cm^3/s	–	–	–	–	–	–	90	123	108	–	–	–	–	–
標準 最大射出速度	mm/s	–			–			200		175	–	–	–	–	–
標準 最大射出圧力	MPa	–	–	–	–	–	–	235.2	182.3	213.6	–	–	–	–	–
標準 最大保圧	MPa	–	–	–	–	–		196.0	147.0	176.4	–	–	–	–	–
高速 射出率	cm^3/s	60	76	94	–	–	–	–	–	–	135	184	153	–	–
高速 最大射出速度	mm/s	300				–		–	–	–	300		248	–	–
高速 最大射出圧力	MPa	235.2	235.2	200.9	–	–	–	–	–	–	235.2	182.3	213.6	–	–
高速 最大保圧	MPa	235.2	215.6	196.0	–	–	–	–	–	–	196.0	147.0	176.4	–	–
超速 射出率	cm^3/s	–	–	–	90	114	141	–	–	–	–	–	–	226	308
超速 最大射出速度	mm/s	–			450			–	–	–	–	–	–	500	
超速 最大射出圧力	MPa	–	–	–	235.2	235.2	200.9	–	–	–	–	–	–	215.6	156.8
超速 最大保圧	MPa	–	–	–	215.6	215.6	196.0	–	–	–	–	–	–	196.0	142.1
モータ容量	kW	5.5			7.5			5.5			7.5			15.0	
スクリュ回転速度	min^{-1}	500			500			500			500			500	
計量駆動用モータ容量	kW	4.5			4.5			5.5			5.5			5.5	
ノズル押付け力	kN	9.8			9.8			14.7			14.7			14.7	
型締															
型締方式	—	ダブルトグル													
型締力	kN	294													
型締ストローク	mm	230													
最小型厚	mm	120													
最大型厚	mm	300【350】													
タイバ間隔(H×V)	mm	290×290													
金型取付盤寸法(H×V)	mm	400×400													
エジェクタ力	kN	7.8													
エジェクタストローク	mm	60													
その他															
ヒータ電力	kW	2.05	2.275	2.575	2.05	2.275	2.575	3.45	5.50		3.45	5.50		3.45	5.50
型厚調整用電動機出	kW	0.1													
ノズルタッチ用電動機	kW	0.1													
機械寸法(L)	mm	2950			2950			3170	3235		3170	3235		3248	3313
機械寸法(W×H)	mm	881×1490			881×1490			918×1490							
入力電源	—	三相 AC200V/200, 220V±10% 50Hz/60Hz													
ブレーカ容量	—	200Vクラス:75A【400Vクラス:40A】													
総電気容量	KVA	9			11			11			14			20	
入力電源引込線サイズ	mm^2	14【8】			14【8】			14【8】			14【8】			14【8】	
機械質量	t	1.6						1.8							

注記

1. 性能向上の為、上記仕様を予告なく変更する場合がありますがご了承願います。
2. 本仕様は、SI単位を使用しています。(1MPa=10.2kgf/cm² 1kN=0.102tonf)
3. 最大射出圧力、最大保圧は設定可能な最大値です。
   最大射出圧力、最大保圧は成形条件、サイクルによって制限される場合があります。
4. 射出率、最大射出速度の数値は計算値です。
   射出率、最大射出速度は設定射出圧力によって制限される場合があります。
5. 太径スクリュの場合は、使用可能樹脂が制限される場合があります。
6. オプション取付時には、ブレーカ容量を変更する場合があります。
7. 【 】の数値は、オプション取付時です。
8. 入力電源400Vの場合は、成形機側に異電圧トランス(オプション)が必要となります。

(A)　φ60電源導入口　ブレーカ容量75A
(B)　ホッパ下冷却水　給水PT3/8
　　(水量通常5～10ℓ/min，Yガタストレーナ付)
(C)　ホッパ下冷却水　排水PT3/8
※　防振ゴムを取付けた場合には、約42mm機械高さが高くなります。

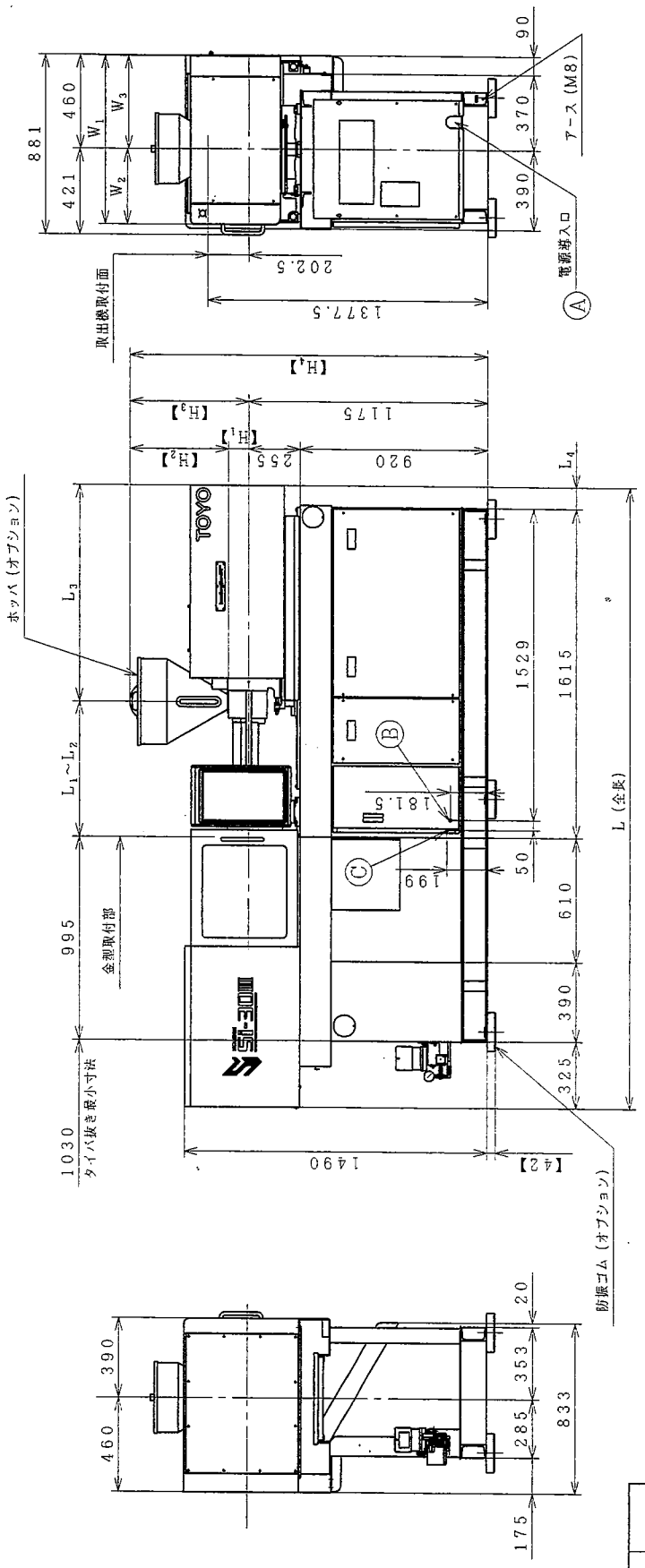

射出ユニット名(スクリュ径)		L	L_1	L_2	L_3	L_4	W_1	W_2	W_3	【H_1】	【H_2】	【H_3】	【H_4】
B55	φ16	2950	610	390	855	−155	827	370	457	80	401	481	1656
	φ18	2950	650	430	855	−115	827	370	457	80	401	481	1656
	φ20	2950	690	470	855	−75	827	370	457	80	401	481	1656
BH75	φ16	2950	610	390	855	−155	827	370	457	80	401	481	1656
	φ18	2950	650	430	855	−115	827	370	457	80	401	481	1656
	φ20	2950	690	470	855	−75	827	370	457	80	401	481	1656
C55・C75	φ24	3170	788	568	1062	230	882	385	497	80	401	481	1656
	φ28	3235	853	664	1062	295	882	385	497	100	401	501	1676
CH150	φ24	3248	788	568	1140	308	882	385	497	80	401	481	1656
	φ28	3313	853	664	1140	373	882	385	497	100	401	501	1676

※【　】はオプション取付時の寸法です。

TOYO MACHINERY & METAL CO., LTD.

Si−30Ⅲ

9−1　外観図

T47438

0−900

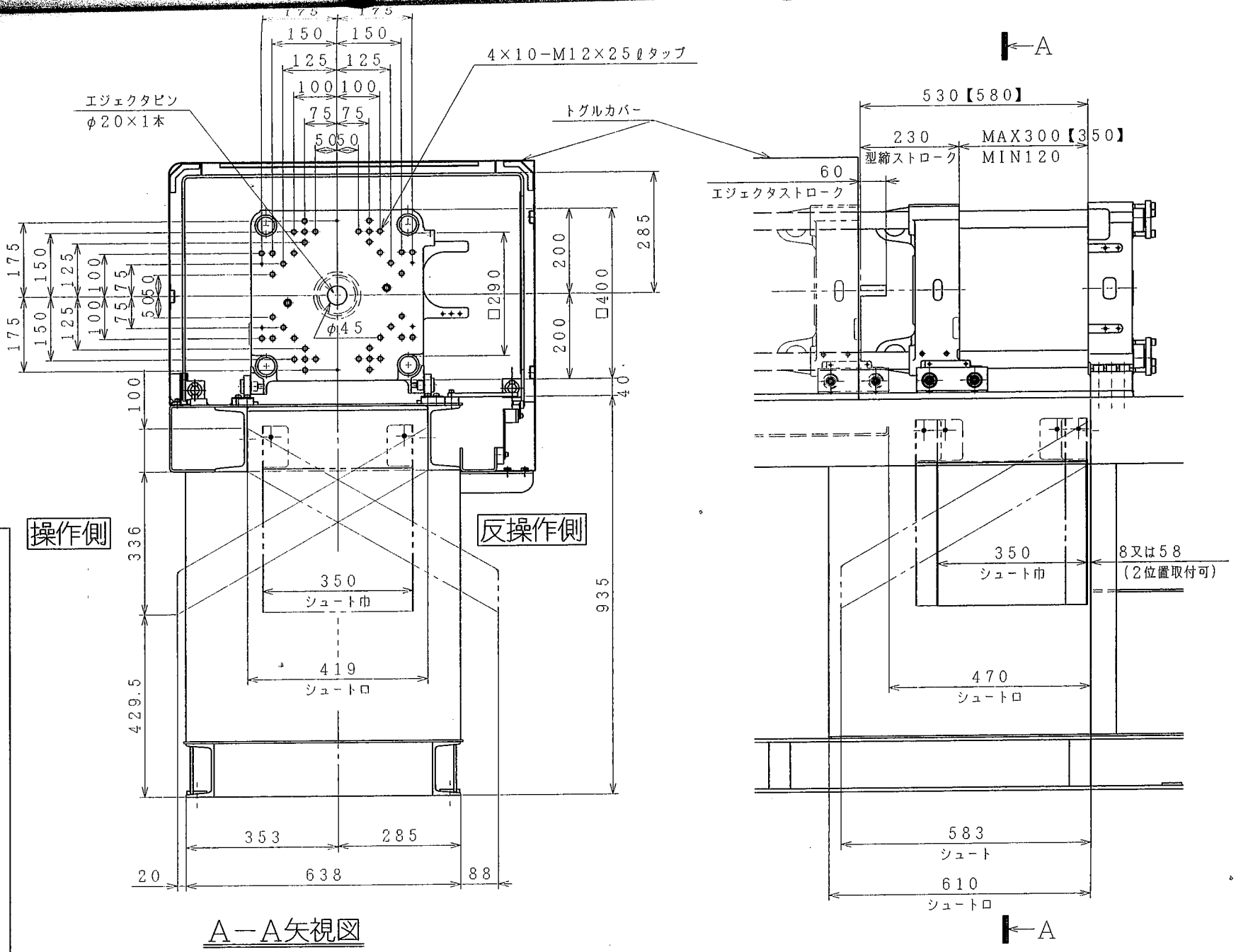

A−A矢視図

シュートは3方向取付け自由（取外し可能）です.

※【　】はオプション取付時の寸法です.

TOYO MACHINERY & METAL CO., LTD.

Si−30Ⅲ

9−3 金型取付寸法図

474434
9-900
2203-764201